Схема 10

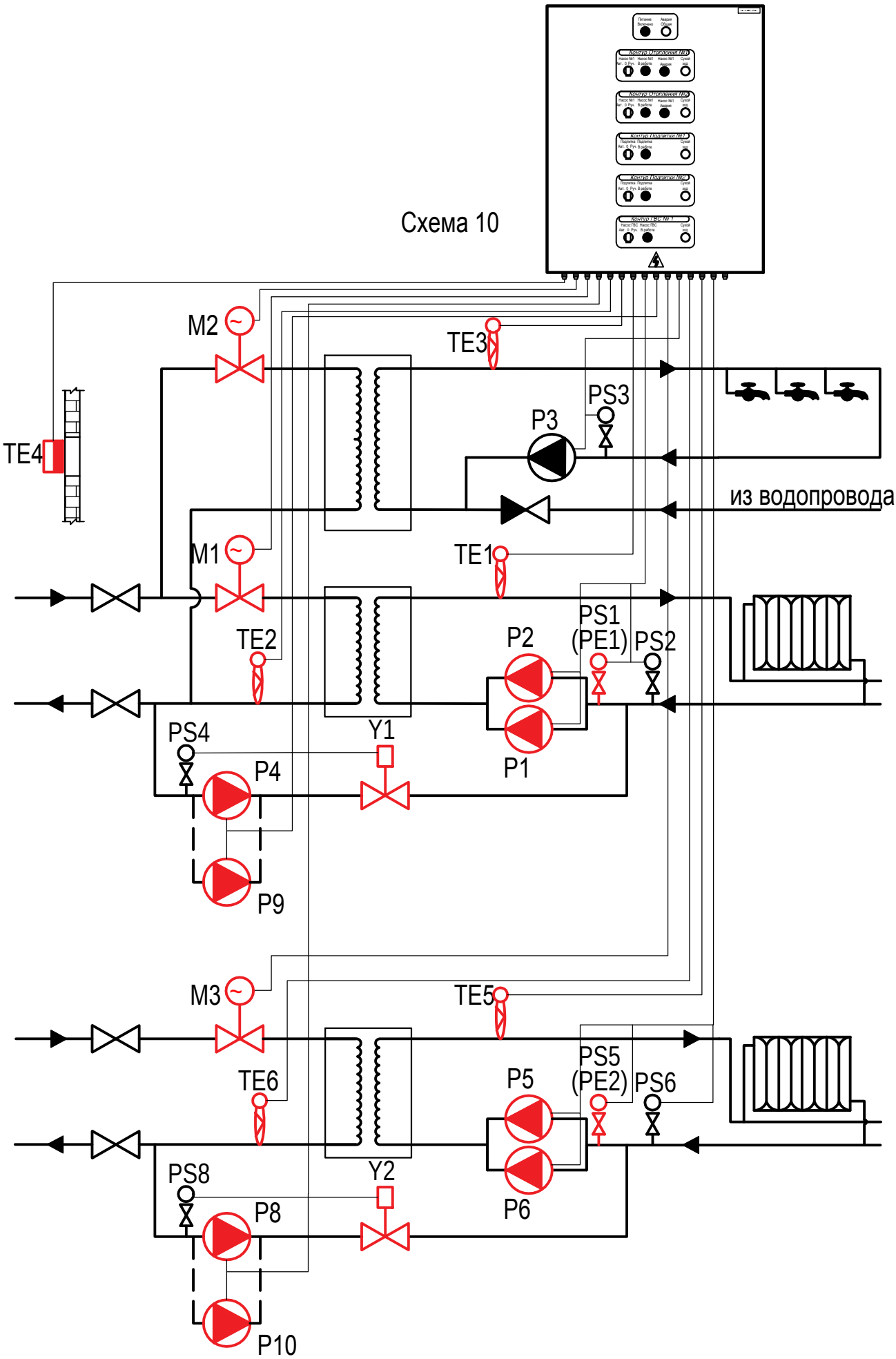
M2
TE3
PS3
P3
TE4
из водопровода
M1
TE1
TE2
P2
PS1
(PE1)
PS2
PS4
Y1
P4
P1
P9
M3
TE5
TE6
P5
PS5
(PE2)
PS6
PS8
Y2
P8
P6
P10